北海道学生バドミントン選手権大会

平成２４年５月１７日　岩見沢市総合体育館
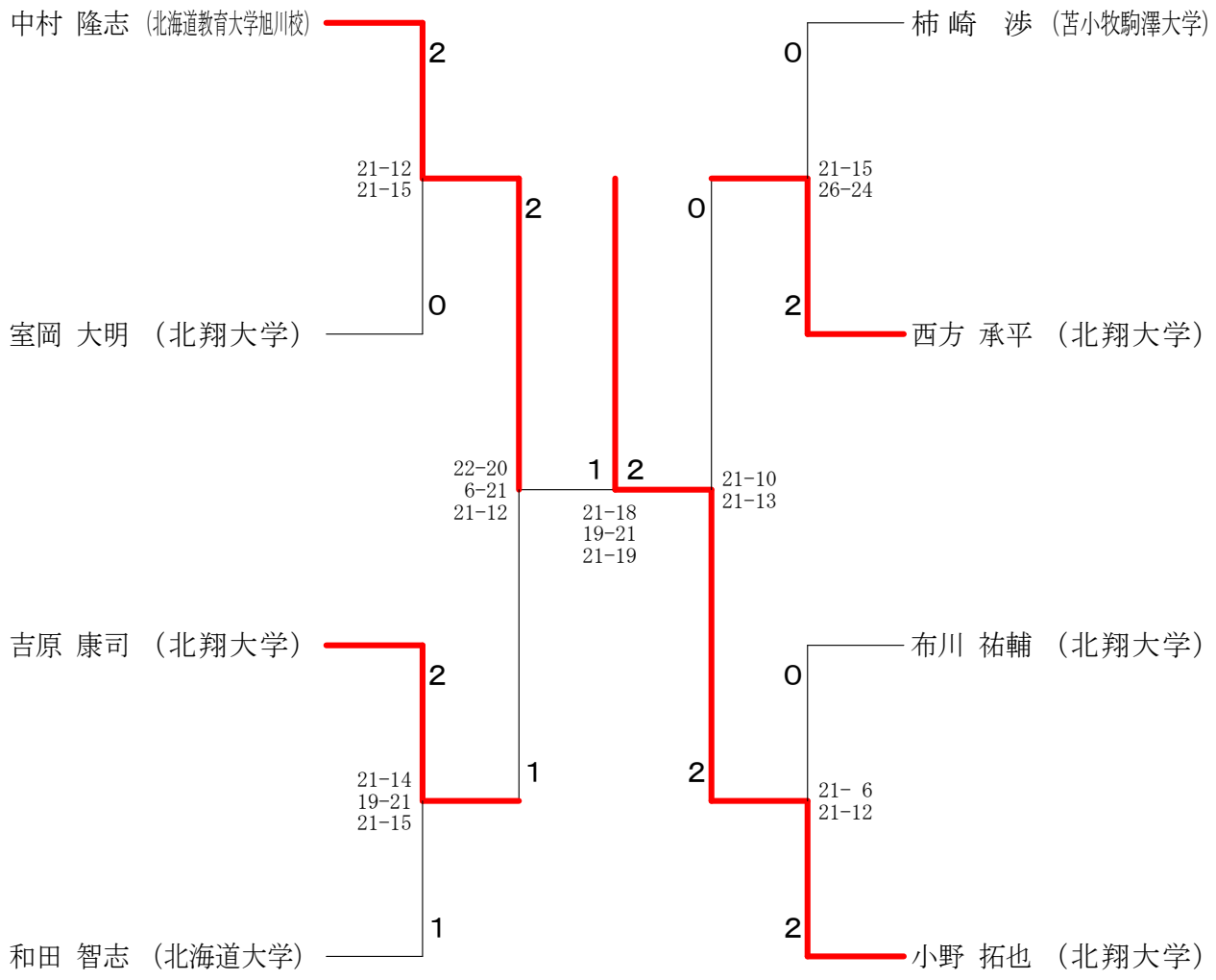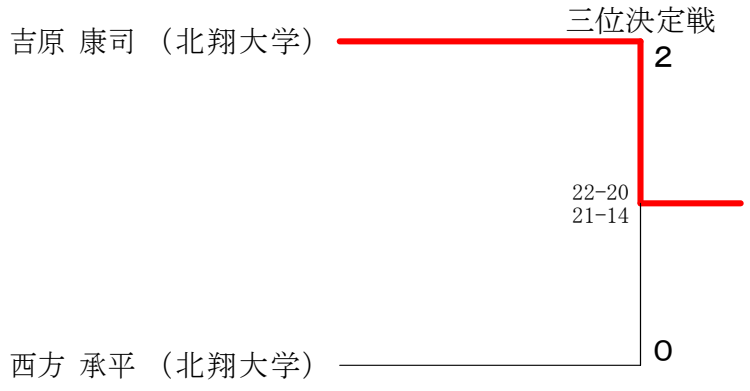
男子シングルス