第65回北海道学生バドミントン選手権（男子会場）

平成22年５月２６日　岩見沢
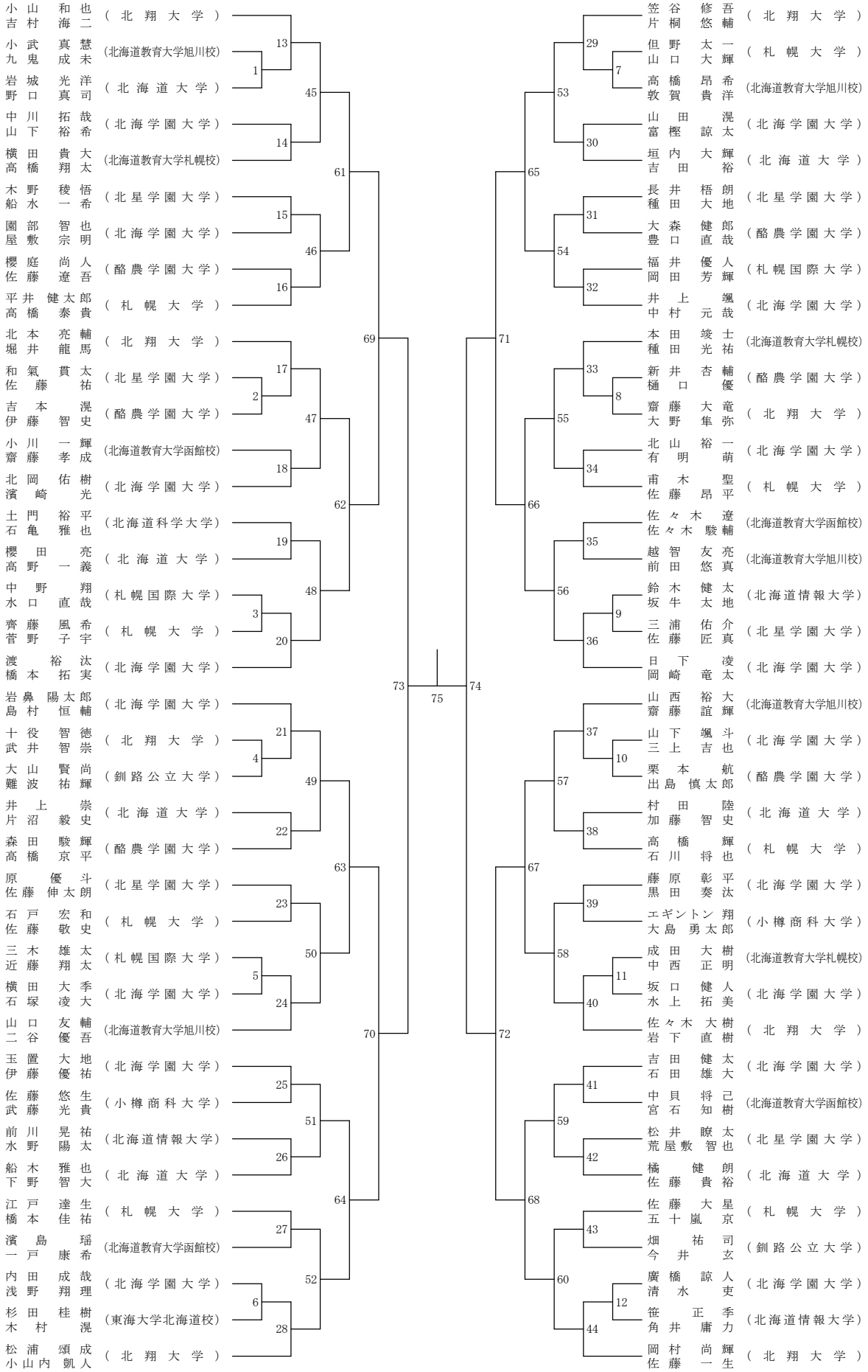
男子ダブルス